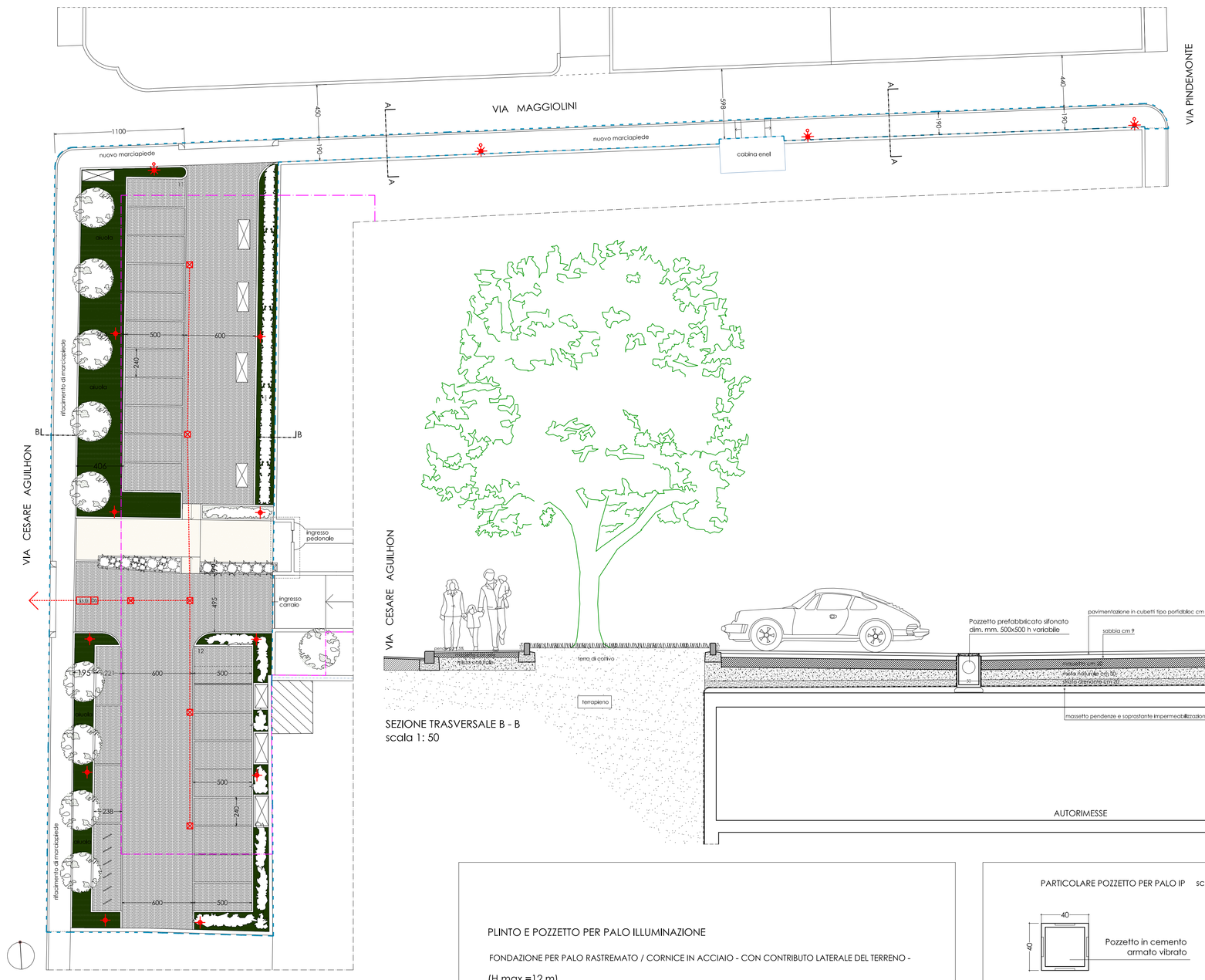

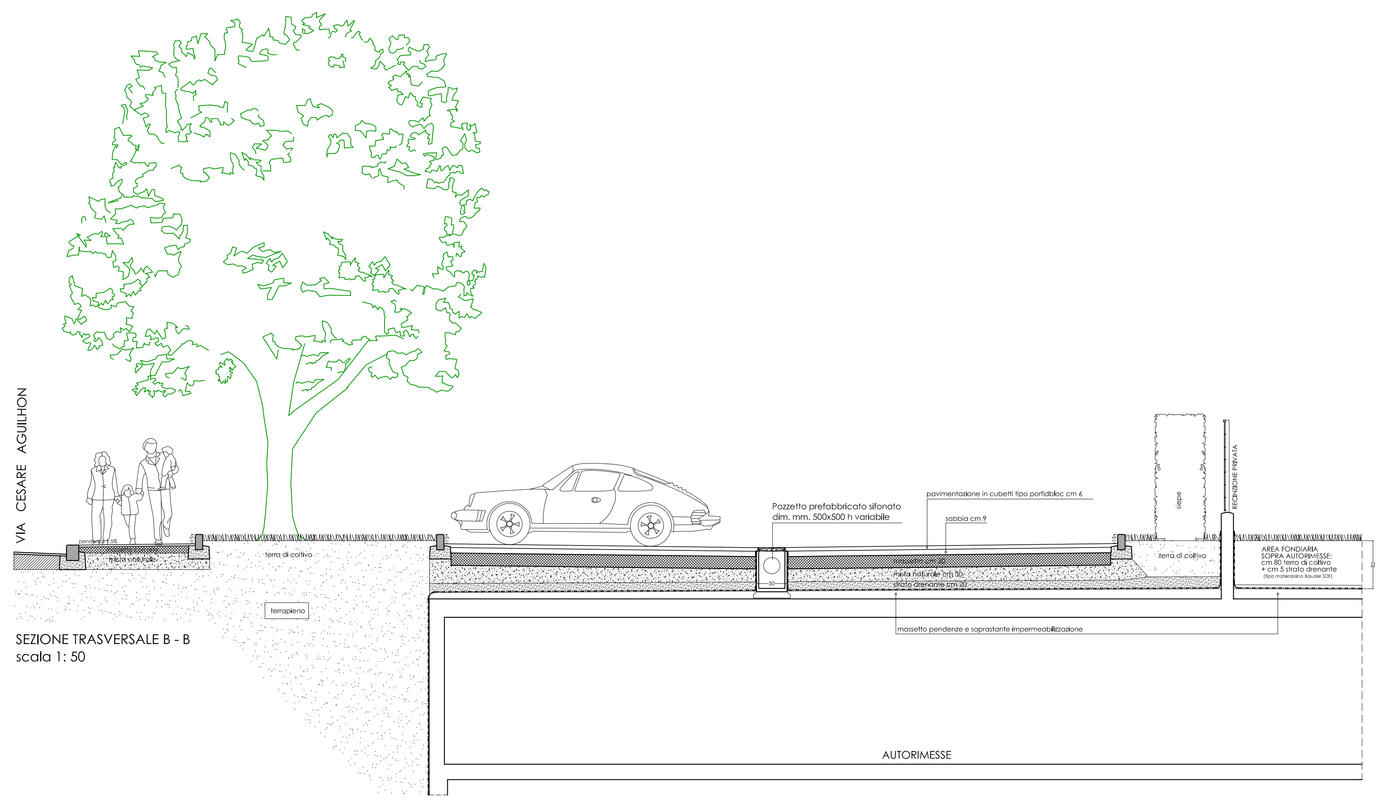

SEZIONE TRASVERSALE B - B
scala 1: 50

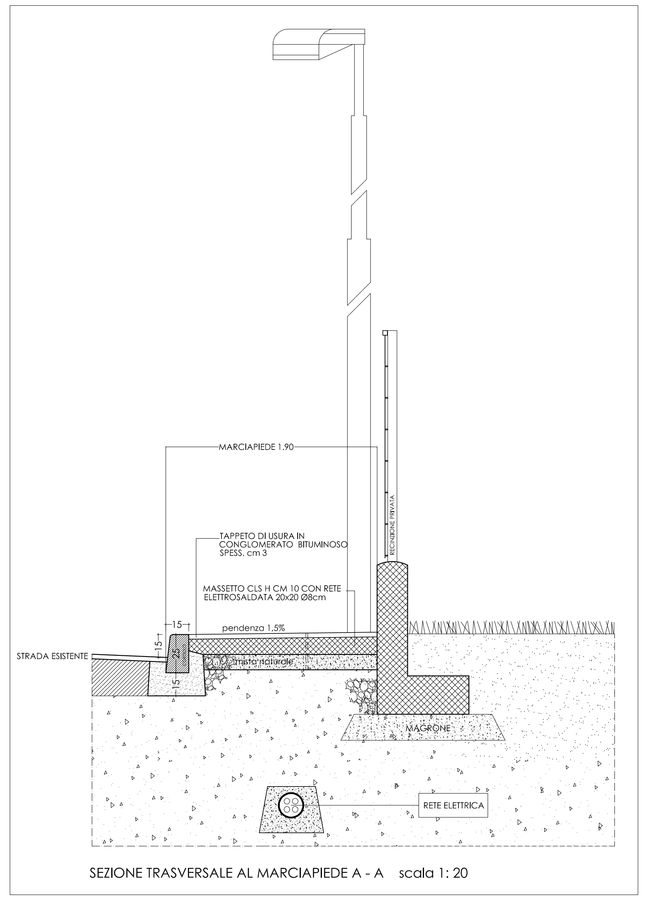

SEZIONE TRASVERSALE AL MARCIAPIEDE A - A scala 1: 20

OPERE DI URBANIZZAZIONE - PIANTA - scala 1 :200 -

PAVIMENTAZIONE IN CUBETTI A SPACCO TIPO PORFIDBLOC

PAVIMENTAZIONE IN CEMENTO ARCHITETTONICO CON GHIAIETTO A VISTA TIPO LEVOCELL

griglie aerazione autorimessa interrata

NUOVI PUNTI LUCE

PALO IN METALLO (h. mt. 4.00)

PALO IN METALLO (h. mt. 10.00)

SCHEMA RACCOLTA ACQUE METEORICHE

POZZETTO IN CEMENTO PREFABBRICATO CON CHIUSINO IN GHISA SFEROIDALE CARICO STRADALE

RACCORDO POZZETTI CON TUBO IN POLIETILENE AD ALTA DENSITA' CON GIUNTI A SALDARE PE 100 - PN 10 diam. cm 200

POZZO DESOLEATORE E GRUPPO ISPEZIONE - SIFONE - BRAGA PRIMA DELLA IMMISSIONE NELLA FOGNATURA ESISTENTE SU VIA AGUILHON

perimetro piano interrato

PLINTO E POZZETTO PER PALO ILLUMINAZIONE

FONDAZIONE PER PALO RASTREMATO / CORNICE IN ACCIAIO - CON CONTRIBUTO LATERALE DEL TERRENO -

(H max =12 m)

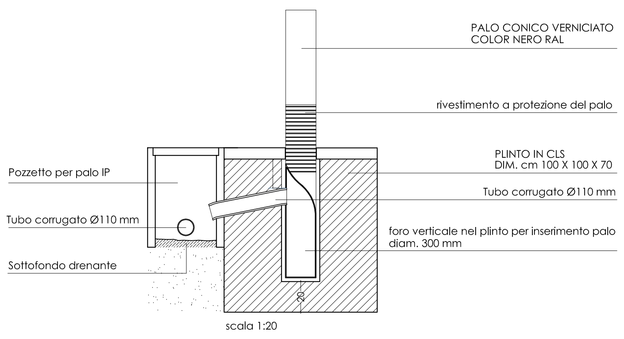

scala 1:20

Il calcestruzzo per le fondazioni dei sostegni ha caratteristiche di resistenza superiori a 150 kg/cmq (D.M. 1.4.83).

PARTICOLARE POZZETTO PER PALO IP scala 1:20

Per cavidotti sotto marciapiede profondità tubo cm 60
Per cavidotti sotto strada profondità tubo cm 100
POSARE NASTRO MONITORE SOPRA CAVIDOTTO A 30 CM DA QUOTA FINITO.

POZZETTO E CADITOIA STRADALE
scala 1:20

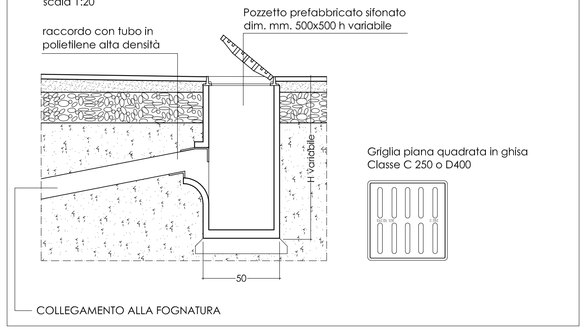

COMUNE DI MONZA
PIANO ATTUATIVO AREA EX CENTRALE DEL LATTE

CENTRALE IMMOBILIARE S.r.l.

OPERE DI URBANIZZAZIONE
DETTAGLI COSTRUTTIVI

9

scala 1:200 - 1:50 - 1:20

data: dicembre 2012
agg. : 16 genn. 2013
agg. : 7 maggio 2013

cristina molteni architetto
via g. ammari n° 23 20900 monza mb tel. 039.384858 fax. 039.389425 e-mail. cri.molteni@virgilio.it
gianpietro ceriani architetto
via i pindemonte n°7 20900 monza mb tel./fax 039.2620431 e-mail. gianpietro.ceriani@libero.it